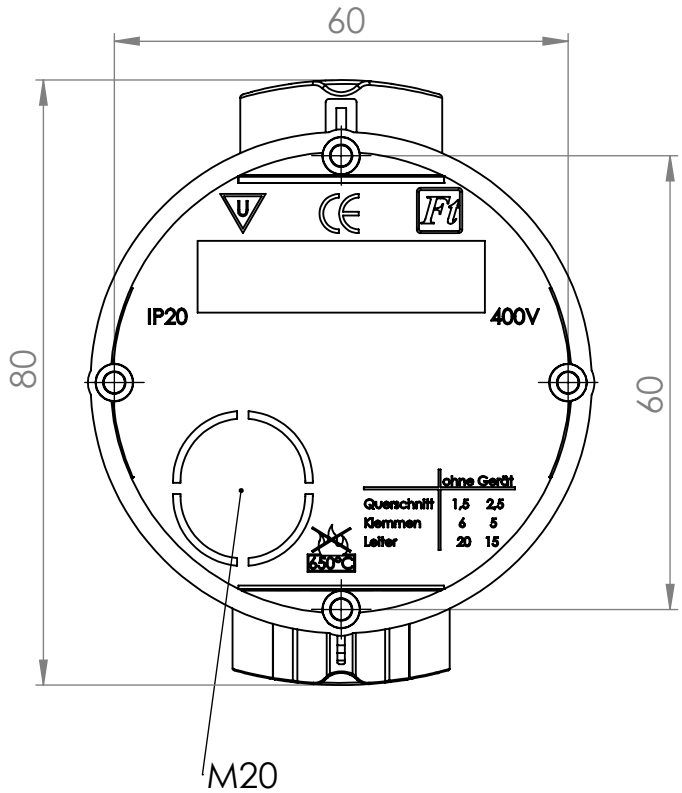

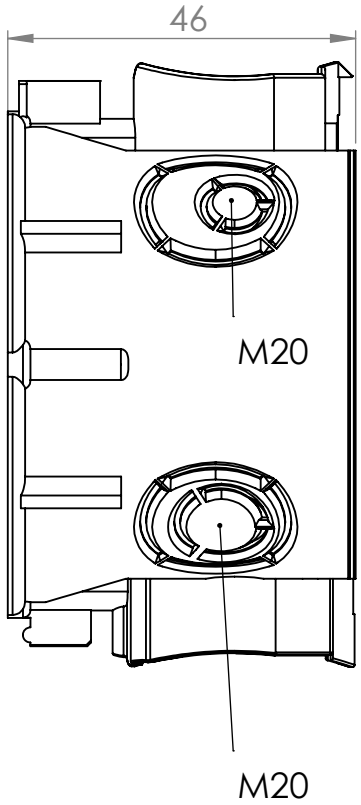

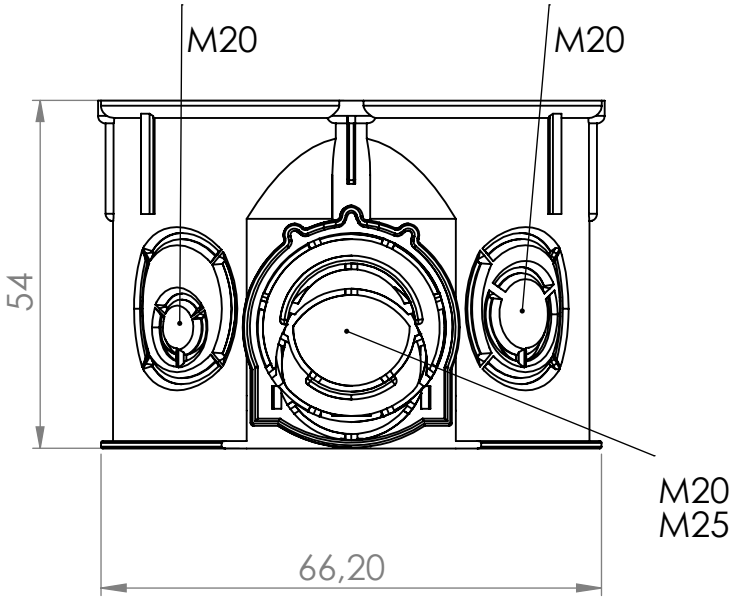

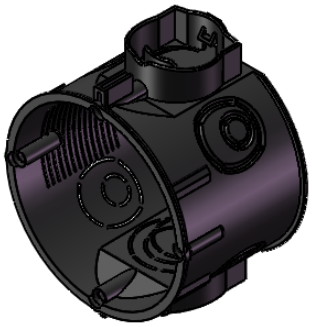

f-tronic	Farbe	schwarz			ZEICHNUNG NICHT SKALIEREN	Index A
	NAME	Index	DATUM			BENENNUNG:
GEZEICHNET	K.Willatowski	A	11.11.14			Unterputz Gerätedose
Geändert						
Geändert						
Geändert						
Geändert				WERKSTOFF:	ZEICHNUNGSNR.	A4
				Polystyrol	e106m25	
				GEWICHT: 16g	MASSSTAB:1:1	BLATT 1 VON 1