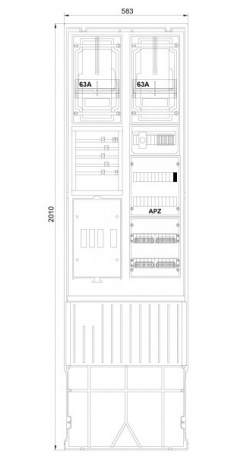

Zähleranschlusssäule 2-feldrig, H=2010mm, 2-3.HZ, Haube m. Tür

Order number: 7160135
Type: ZSA202-2-2ZK-APZ-TSG

Ausstattung

- Hausanschlusskasten NH00/3
- Anschlussraum 5 x Sammelschienen mit:
  - Anschlussklemme, Vorbereitung für 2 x Hauptsicherungsautomaten
  - Abdeckung mit Ausschnitt für 2 x SH-Schalter
- Zählerplatte 450 x 250 mm mit IP54-Haube mit Tür
- Anschlussraum 150 x 250 mm
  - 1 x TSG-Absicherungs D01 1-polig 10A, plombierbare Abdeckung
- Anschlussraum 300 x 250 mm vorbereitet für APZ:
  - 1 x RJ45 Buchse, 1 x Montageschiene, 1 x Hutschiene
- Anschlussraum 300 x 250 mm mit:
  - 2 x Hauptleitungsklemme 5-polig 25 mm² isoliert
- Mit Doppelschloss inkl. 1 Zylinder eingebaut

Dimensions

Depth	277,5 mm
Height	2010 mm
Width	583 mm

© f-tronic GmbH. All rights reserved
www.f-tronic.com

Properties

Colour	RAL 7035
Power type	

Certificates & standards

REACH	true
RoHS	yes / exception 6c

© f-tronic GmbH. All rights reserved
www.f-tronic.com

Layout plan

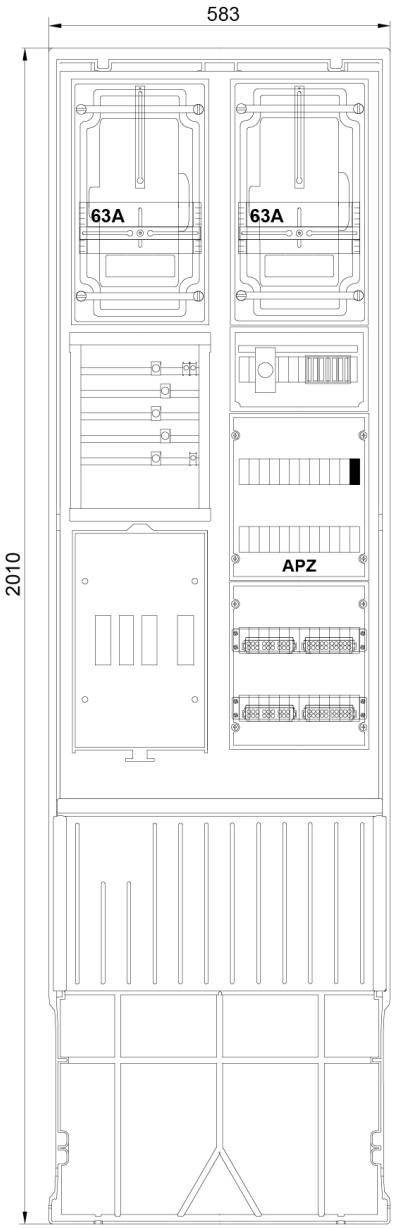

Circuit diagram

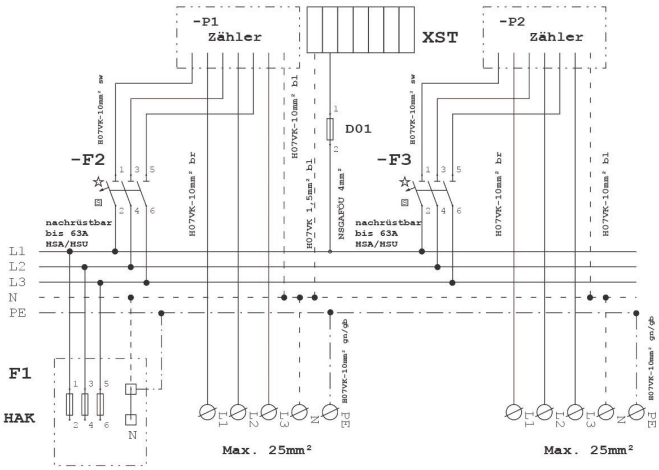

2 Zählerplätze TN-C-S System + TSG Absicherung D01

© f-tronic GmbH. All rights reserved
www.f-tronic.com