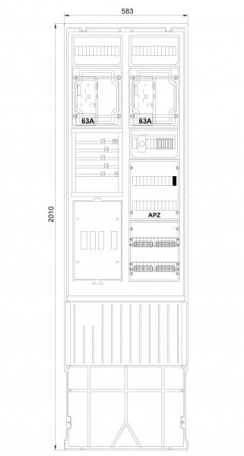

Zähleranschlusssäule 2-feldrig, H=2010mm, eHZ, Haube geschl.

Order number: 7160115
Type: ZSA202-2-2eHZ-APZTSG

Ausstattung

- Montagevorrichtung für Hausanschlusskasten NH00/3
- Anschlussraum 5 x Sammelschienen mit:
  - Anschlussklemme, Vorbereitung für 2 x Hauptsicherungsautomaten
  - Abdeckung mit Ausschnitt für 2 x SH-Schalter
- 2 x Zählerplatte 1 x eHZ 300 x 250 mm mit IP54-Haube
  - Raum für Zusatzanwendungen 150 x 250 mm oberhalb
- Anschlussraum 150 x 250 mm mit:
  - Vorbereitung für TSG-Empfänger Hutschiene über eHZ
  - 1 x TSG-Absicherung D01 1-polig 10A, plombierbare Abdeckung
- Anschlussraum 300 x 250 mm vorbereitet für APZ:
  - 1 x RJ45 Buchse, 1 x Montageplatte, 1 x Hutschiene
- Anschlussraum 300 x 250 mm:
  - 2 x Hauptleitungsabzweigklemme 5-polig 25 mm² isoliert
- Mit Doppelschloss inkl. 2 Zylinder eingebaut

© f-tronic GmbH. All rights reserved
www.f-tronic.com

© f-tronic GmbH. All rights reserved
www.f-tronic.com

Layout plan

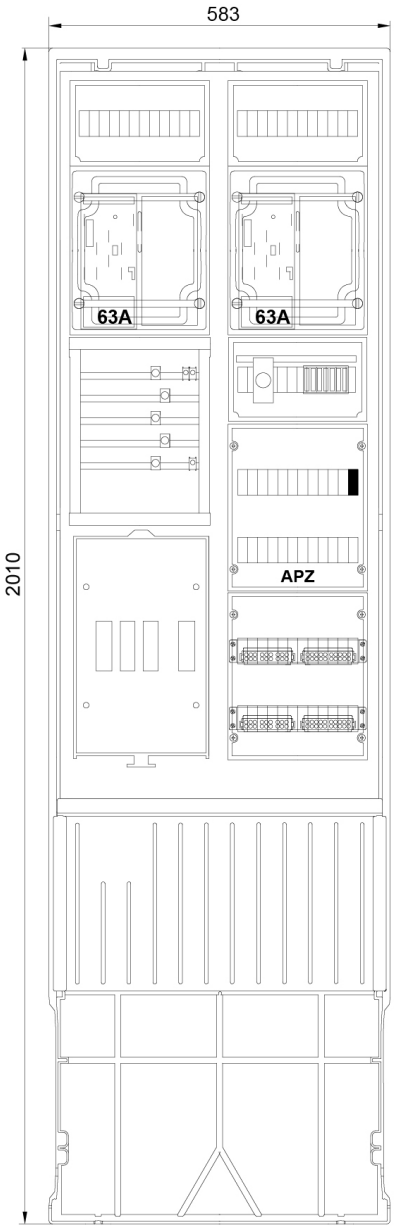

Circuit diagram

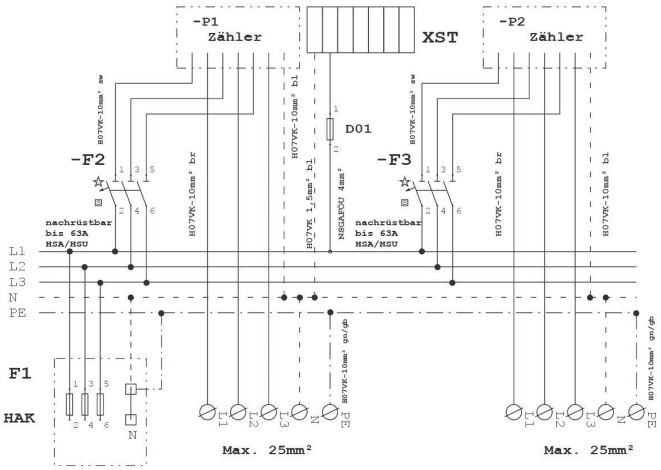

© f-tronic GmbH. All rights reserved
www.f-tronic.com