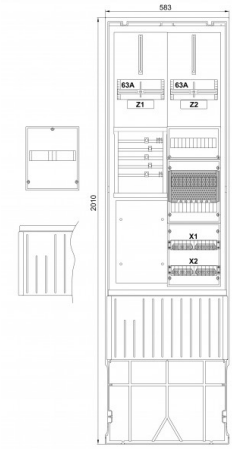

Zähleranschlusssäule 2-feldrig, H=2010mm, 2-3.HZ, ohne Haube

Order number: 7160106
Type: ZSA202-2-2ZK-HO-APZ

Ausstattung

- Montagevorrichtung für Hausanschlusskasten NH00/3
- Anschlussraum 5 x Sammelschienen mit:
  - Anschlussklemme, Vorbereitung für 2 x Hauptsicherungsautomaten
  - Abdeckung mit Ausschnitt für SH-Schalter
- 2 x Zählerplatte 450 x 250 mm ohne IP54-Haube
- Anschlussraum 150 x 250 mm vorbereitet für TSG-Vorsicherung:
  - Keine TSG-Absicherung eingebaut
- Anschlussraum 300 x 250 mm vorbereitet für APZ:
  - 1 x RJ45 Buchse, 1 x Montageschiene, 1 x Hutschiene
- Anschlussraum 300 x 250 mm mit:
  - 2 x Hauptleitungsklemme 5-polig 25 mm² isoliert
- Mit Doppelschloss inkl. 1 Zylinder eingebaut

© f-tronic GmbH. All rights reserved
www.f-tronic.com

© f-tronic GmbH. All rights reserved
www.f-tronic.com

Layout plan

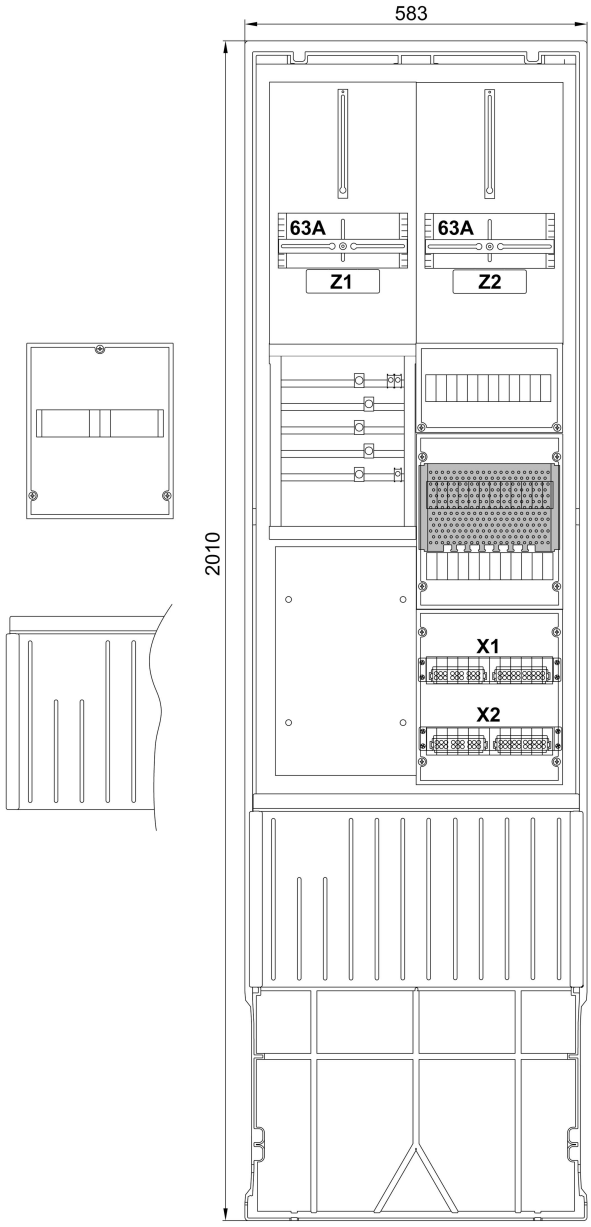

Circuit diagram

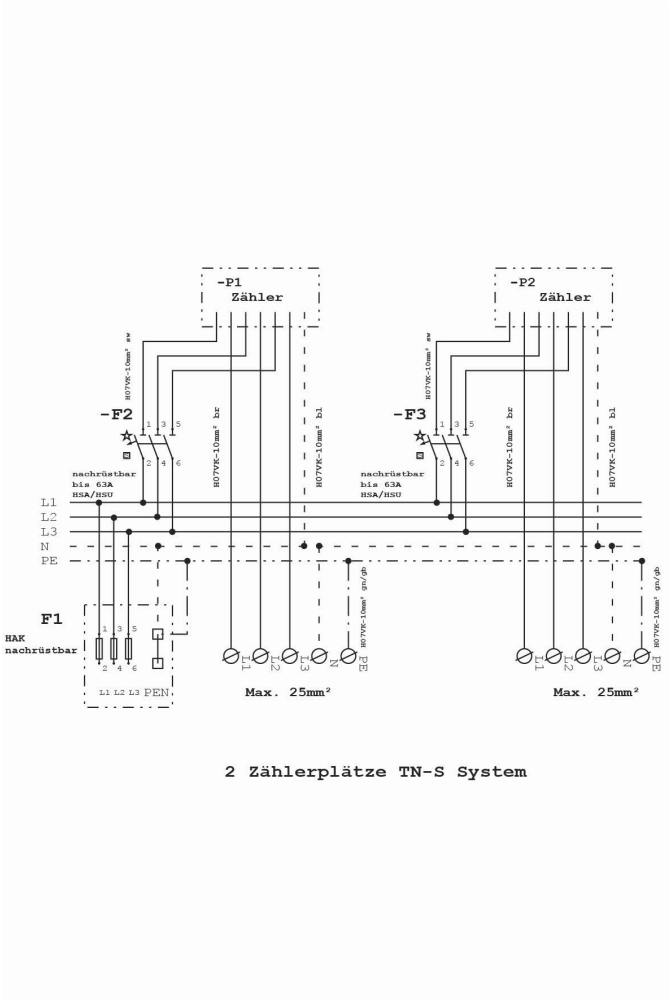

© f-tronic GmbH. All rights reserved
www.f-tronic.com