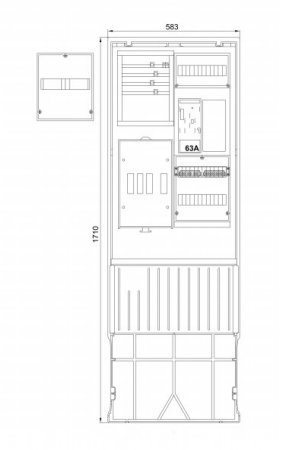

Zähleranschlusssäule 2-feldrig, H=1710mm, eHZ, ohne Haube

Order number: 7160001
Type: ZSA172-2,eHZ-HAK-HO

Ausstattung

- Hausanschlusskasten NH00/3
- Anschlussraum 4 x Sammelschienen mit:
  - Anschlussklemme, Vorbereitung für Hauptsicherungsautomat
  - Abdeckung mit Ausschnitt für SH-Schalter
- Zählerplatte 1 x eHZ 300 x 250 mm ohne IP54-Haube
- Anschlussraum 300 x 250 mm mit:
  - Hauptleitungsabzweigklemme 5-polig 25 mm² isoliert
- Freibereich (Leerplatz) ca. 250 x 150 mm für Nachrüstung
- Mit Doppelschloss inkl. 1 Zylinder eingebaut

© f-tronic GmbH. All rights reserved
www.f-tronic.com

Properties

Colour	RAL 7035
Power type	

© f-tronic GmbH. All rights reserved
www.f-tronic.com

Layout plan

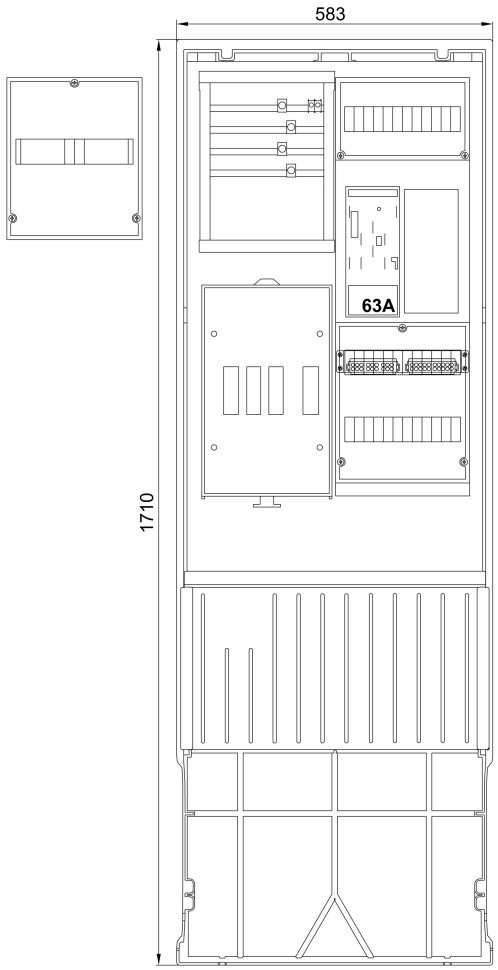

Circuit diagram

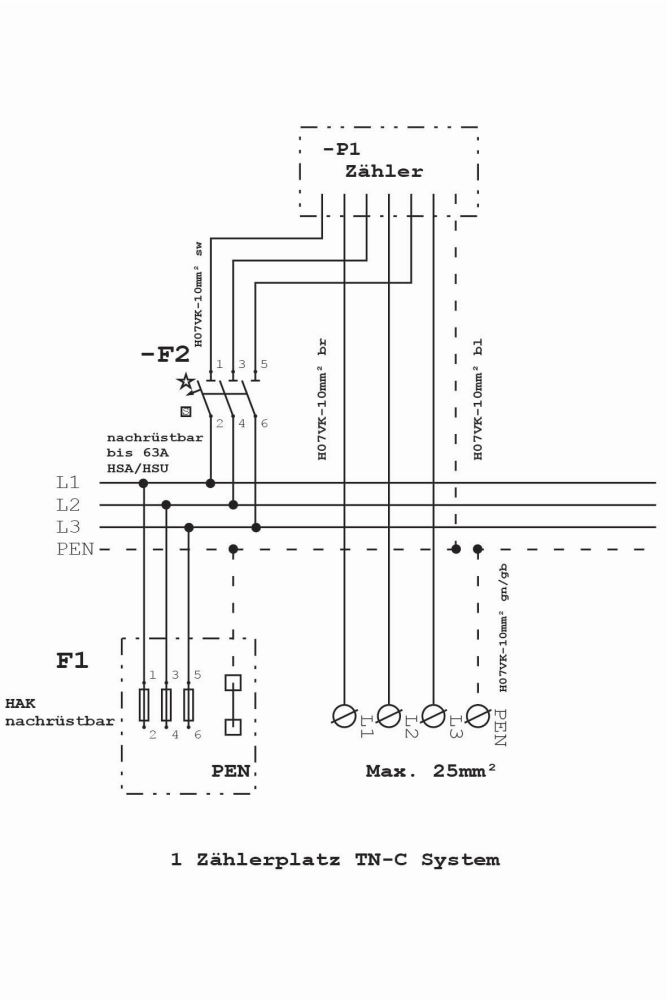

© f-tronic GmbH. All rights reserved
www.f-tronic.com