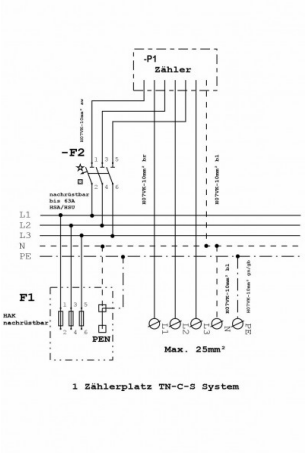

Zähleranschlusssäule 2-feldrig, H=2010mm, eHZ, Haube geschl.

Artikel-Nr.: 7160161
Typ: ZSA202-2-eHZ-APZ-HAK

MDN Main-Donau-Netzgesellschaft Nürnberg u.a. und TAB-gleiche

Ausstattung

- Hausanschlusskasten NH00/3
- Anschlussraum 5 x Sammelschienen mit:
  - Anschlussklemme, Vorbereitung für Hauptsicherungsautomat
  - Abdeckung mit Ausschnitt für SH-Schalter
- Zählerplatte 1 x eHZ 300 x 250 mm mit IP54-Haube
- Anschlussraum 300 x 250 mm mit:
  - Hauptleitungsabzweigklemme 5-polig 25 mm² isoliert
- Anschlussraum 300 x 250 mm vorbereitet für APZ:
  - 1 x RJ45 Buchse, 1 x Montageschiene, 1 x Hutschiene
- Freibereich (Leerplatz) ca. 550 x 250 mm für Nachrüstung
- Mit Doppelschloss inkl. 1 Zylinder eingebaut

Abmessungen	
Breite	583 mm
Höhe	2010 mm
Tiefe	277,5 mm

© f-tronic GmbH. Alle Rechte vorbehalten
www.f-tronic.de

Eigenschaften

Farbe	RAL 7035
Netzform	TN-C-S Netz

Zertifikate & Standards

REACH	ja
RoHS	ja / Ausnahme 6c

© f-tronic GmbH. Alle Rechte vorbehalten
www.f-tronic.de

Stromlaufplan

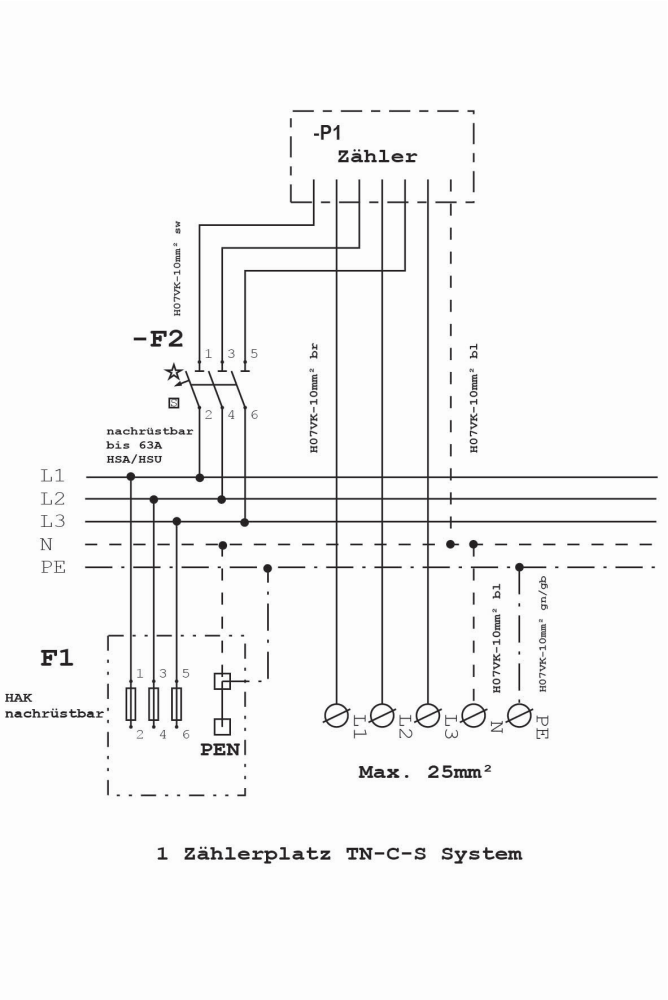

© f-tronic GmbH. Alle Rechte vorbehalten
www.f-tronic.de