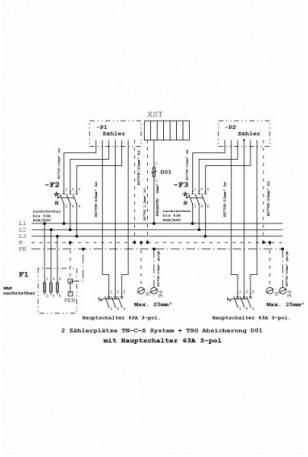

Zähleranschlusssäule 2-feldrig, H=2010mm, 2-3.HZ, Haube geschl.

Artikel-Nr.: 7160139
Typ: ZSA202-2-2ZK-ZSK-HS

NRM Netzdienste Rhein-Main Frankfurt u.a. und TAG-gleiche

Ausstattung

- Hausanschlusskasten NH00/3
- Anschlussraum 5 x Sammelschienen mit:
  - Anschlussklemme, Vorbereitung für 2 x Hauptsicherungsautomaten
  - Abdeckung mit Ausschnitt für 2 x SH-Schalter
- 2 x Zählerplatte 450 x 250 mm mit IP54-Haube
  - inkl. Zählersteckklemme mit Plombierdeckel, Stifte
- Anschlussraum 150 x 250 mm mit:
  - 1 x TSG-Absicherung D01 1-polig 10A, plombierbare Abdeckung
- Anschlussraum 300 x 250 mm vorbereitet für APZ:
  - 1 x RJ45 Buchse, 1 x Montageschiene, 1 x Hutschiene
- Anschlussraum 300 x 250 mm mit:
  - 2 x Hauptleitungsabzweigklemme 5-polig 25 mm² isoliert
  - 2 x Hauptschalter 63A 3-polig sperrbar

Abmessungen

Breite	583 mm
Höhe	2010 mm
Tiefe	277,5 mm

© f-tronic GmbH. Alle Rechte vorbehalten
www.f-tronic.de

Eigenschaften

Farbe	RAL 7035
Netzform	TN-C-S Netz

Zertifikate & Standards

REACH	ja
RoHS	ja / Ausnahme 6c

© f-tronic GmbH. Alle Rechte vorbehalten
www.f-tronic.de

Stromlaufplan

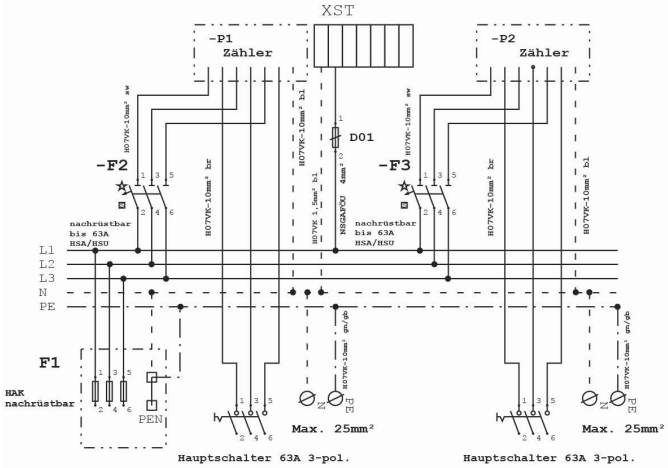

© f-tronic GmbH. Alle Rechte vorbehalten
www.f-tronic.de