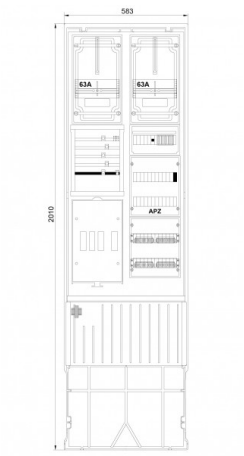

Zähleranschlusssäule 2-feldrig, H=2010mm, 3.HZ, Haube geschl.

Artikel-Nr.: 7160121
Typ: ZSA202-2-ZK-APZ-TSG

Landesgruppe Mitteldeutschland Regionalvertretung Thüringen und TAB-gleiche

Ausstattung

- Hausanschlusskasten NH00/3
- Anschlussraum 5 x Sammelschienen mit:
  - Anschlussklemme, Vorbereitung für 2 x Hauptsicherungsautomaten
  - Abdeckung mit Ausschnitt für 2 x SH-Schalter
- 2 x Zählerplatte 450 x 250 mm mit IP54-Haube
- Anschlussraum 150 x 250 mm mit:
  - 1 x TSG-Absicherungs B10A 1-polig 25k, plombierbare Abdeckung
- Anschlussraum 300 x 250 mm vorbereitet für APZ:
  - 1 x RJ45 Buchse, 1 x Montageschiene, 1 x Hutschiene
- Anschlussraum 300 x 250 mm mit:
  - 2 x Hauptleitungsklemme 5-polig 25 mm² isoliert
- Anschlusspunkt für lokale Erdung (TT Netz) unter HAF:
  - PE-Anschlussklemmen bis 35 mm²

Abmessungen	
Breite	583 mm
Höhe	2010 mm
Tiefe	277,50 mm

© f-tronic GmbH. Alle Rechte vorbehalten
www.f-tronic.de

Eigenschaften	
Farbe	RAL 7035
Netzform	TT Netz

Zertifikate & Standards	
REACH	ja
RoHS	ja / Ausnahme 6c

© f-tronic GmbH. Alle Rechte vorbehalten
www.f-tronic.de

Aufbauplan

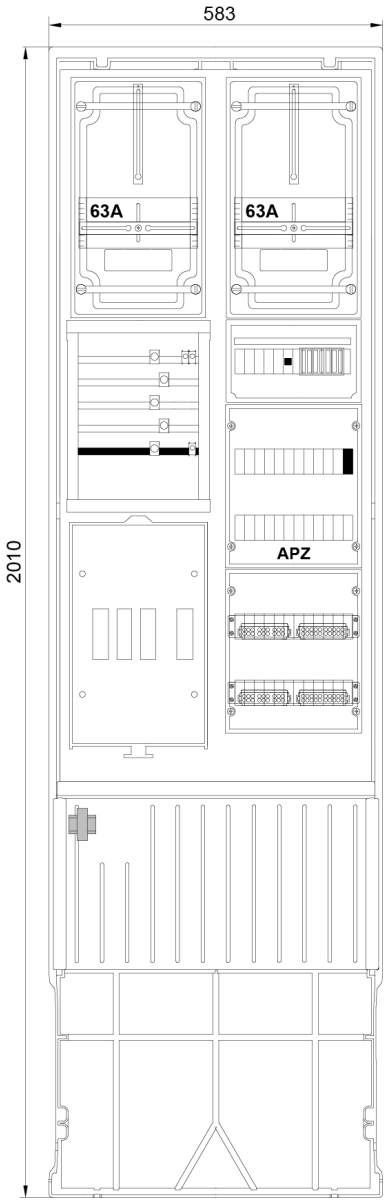

Stromlaufplan

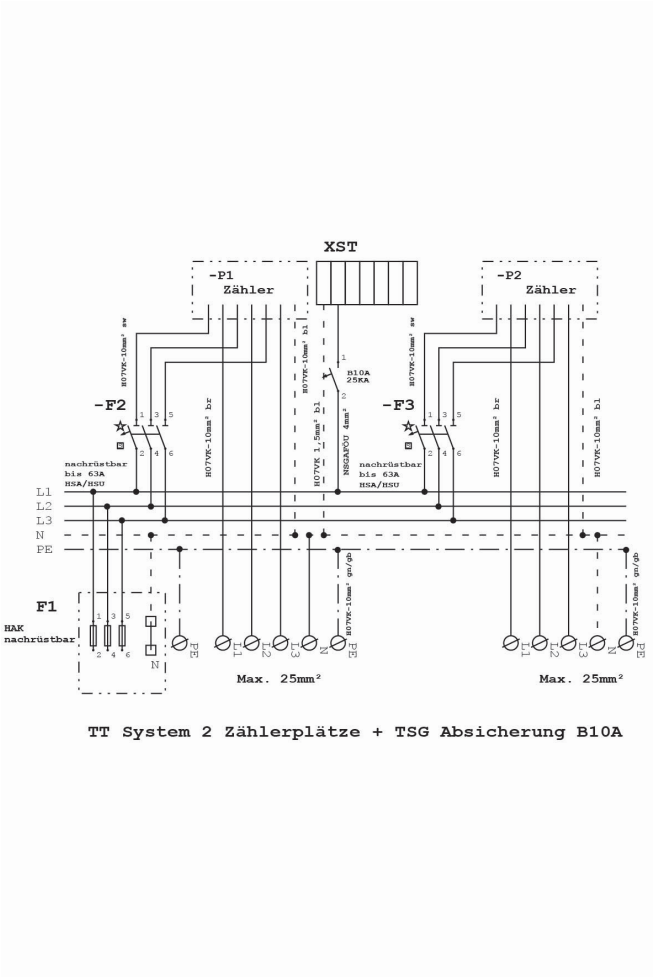

© f-tronic GmbH. Alle Rechte vorbehalten
www.f-tronic.de