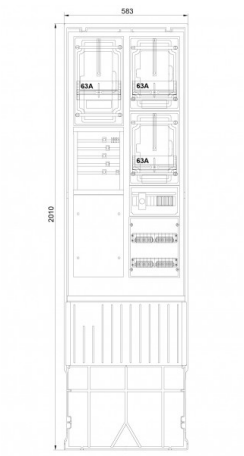

Zähleranschlusssäule 2-feldrig, H=2010mm, 3-3.HZ, Haube m. Tür

Artikel-Nr.: 7160118
Typ: ZSA202-2-3ZK-TSG-HT

Landesgruppe Mitteldeutschland und TAB-gleiche

Ausstattung

- Montagevorrichtung für Hausanschlusskasten NH00/3
- Anschlussraum 5 x Sammelschienen mit:
  - Anschlussklemme, Vorbereitung für 2 x Hauptsicherungsautomaten
  - 1 x TSG-Absicherung D01 1-polig 10A, plombierbare Abdeckung
- Zählerplatte 450 x 250 mm mit IP54-Haube mit Tür
- 2 x Zählerplatte 375 x 250 mm mit IP54-Haube mit Tür
  - 2 x Zähler, 1 x TSG-Steuergerät
- Anschlussraum 150 x 250 mm mit:
  - 1 x TSG-Absicherung D01 1-polig 10A, plombierbare Abdeckung
- Anschlussraum 300 x 250 mm mit:
  - Hauptleitungsabzweigklemme 5-polig 25 mm² isoliert
- Mit Doppelschloss inkl. 1 Zylinder eingebaut

Abmessungen	
Breite	583 mm
Höhe	2010 mm
Tiefe	277,50 mm

© f-tronic GmbH. Alle Rechte vorbehalten
www.f-tronic.de

Eigenschaften

Farbe	RAL 7035
Netzform	TN-C-S Netz

Zertifikate & Standards

REACH	ja
RoHS	ja / Ausnahme 6c

© f-tronic GmbH. Alle Rechte vorbehalten
www.f-tronic.de

Aufbauplan

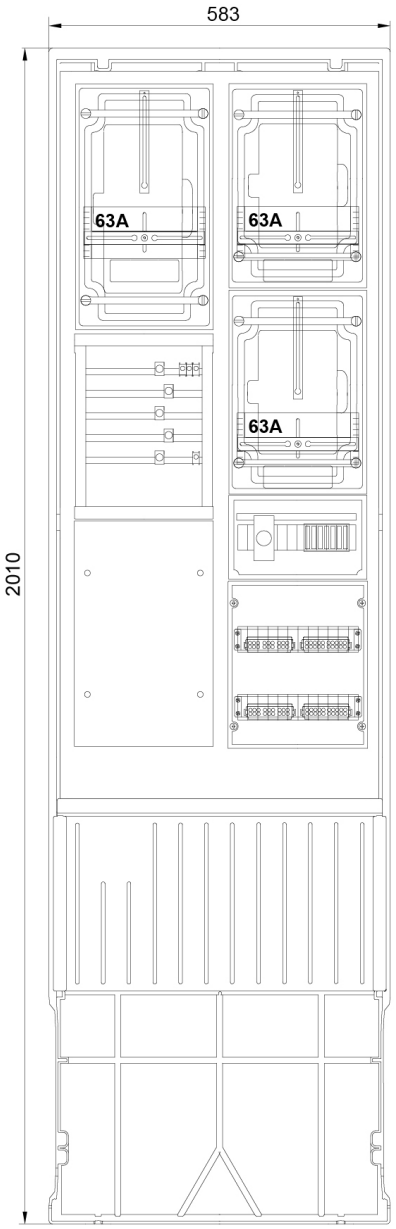

Stromlaufplan

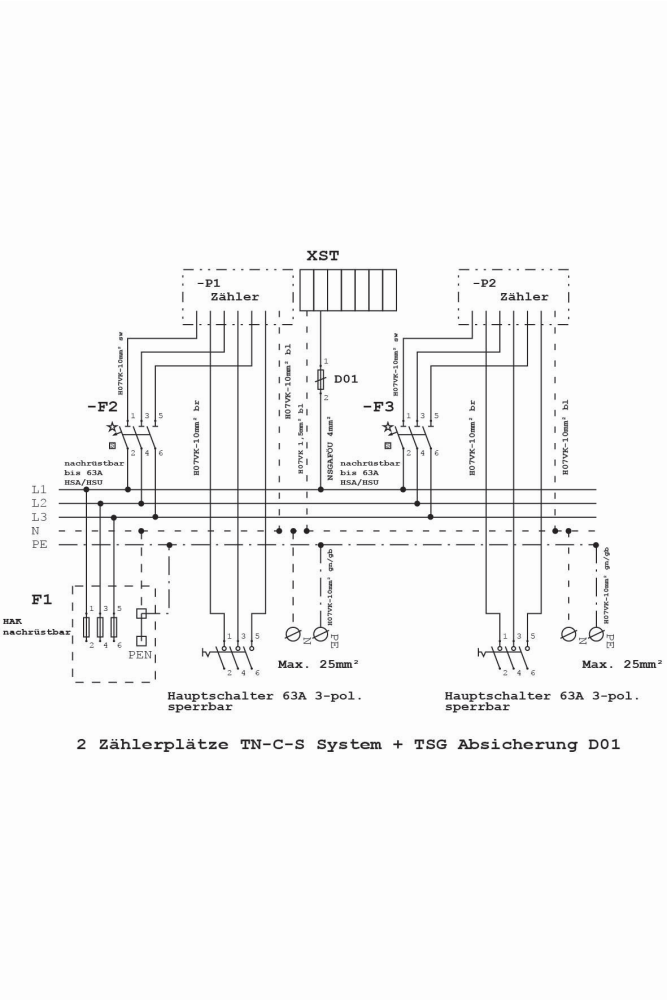

© f-tronic GmbH. Alle Rechte vorbehalten
www.f-tronic.de