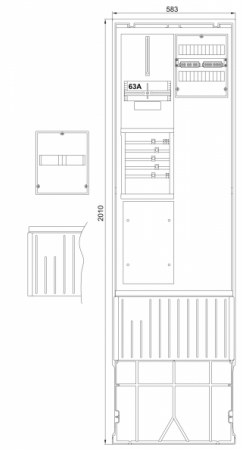

Zähleranschlusssäule 2-feldrig, H=2010mm, 3.HZ, ohne Haube

Artikel-Nr.: 7160107
Typ: ZSA202-2-ZK-HO

E.ON e.dis AG und TAB-gleiche

Ausstattung

- Montagevorrichtung für Hausanschlusskasten NH00/3
- Anschlussraum 5 x Sammelschienen mit:
  - Anschlussklemme, Vorbereitung für Hauptsicherungsautomat
  - Abdeckung mit Ausschnitt für SH-Schalter
- Zählerplatte 450 x 250 mm ohne IP54-Haube
- Anschlussraum 300 x 250 mm mit:
  - Hauptleitungsabzweigklemme 5-polig 25 mm² isoliert
- Freibereich (Leerplatz) ca. 250 x 900 mm für Nachrüstung
- Mit Doppelschloss inkl. 1 Zylinder eingebaut

Abmessungen

Breite	583 mm
Höhe	2010 mm
Tiefe	277,50 mm

© f-tronic GmbH. Alle Rechte vorbehalten
www.f-tronic.de

Eigenschaften

Farbe	RAL 7035
Netzform	TN-S Netz

Zertifikate & Standards

REACH	ja
RoHS	ja / Ausnahme 6c

© f-tronic GmbH. Alle Rechte vorbehalten
www.f-tronic.de

Aufbauplan

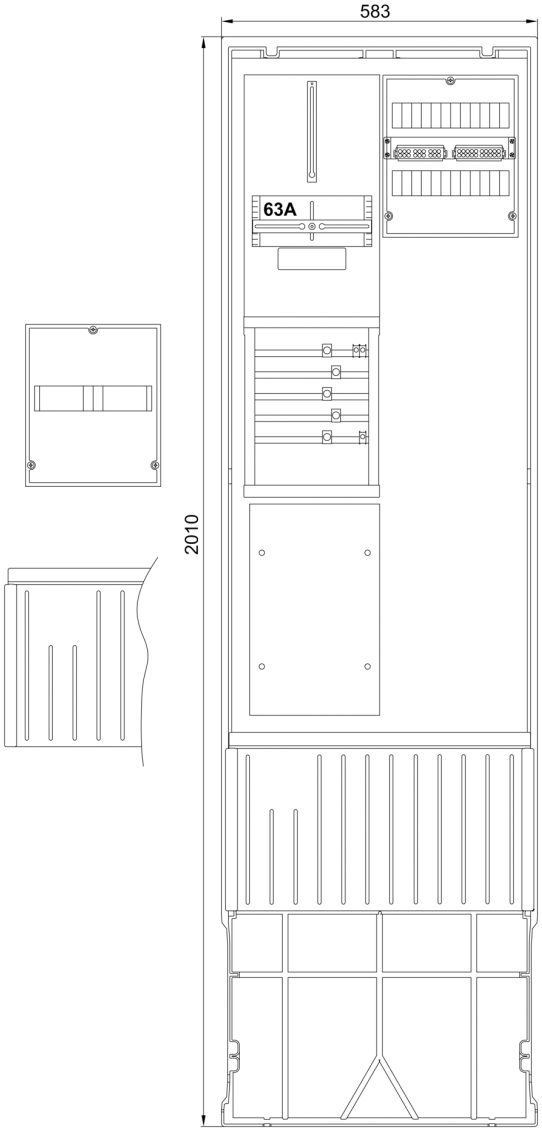

Stromlaufplan

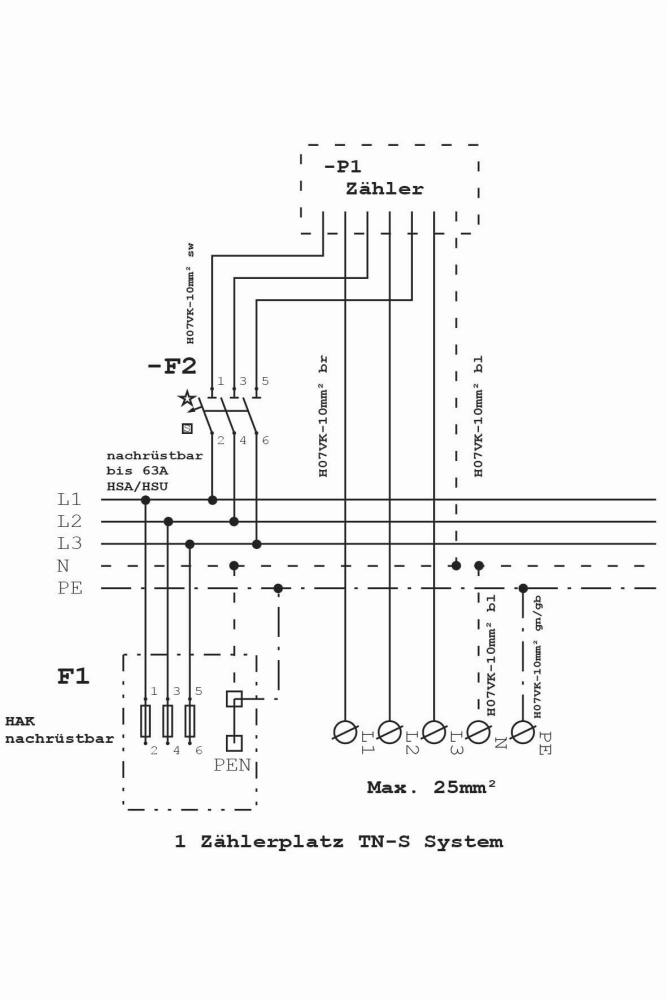

© f-tronic GmbH. Alle Rechte vorbehalten
www.f-tronic.de