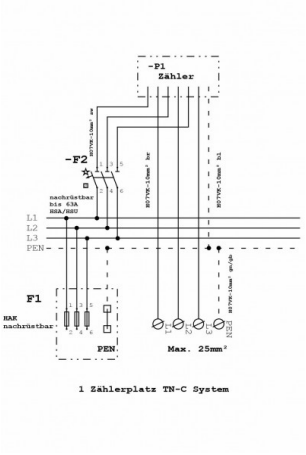

Zähleranschlusssäule 2-feldrig, H=1710mm, eHZ, ohne Haube

Artikel-Nr.: 7160001
Typ: ZSA172-2-eHZ-HAK-HO

Vattenfall Europe Berlin AG

Ausstattung

- Hausanschlusskasten NH00/3
- Anschlussraum 4 x Sammelschienen mit:
  - Anschlussklemme, Vorbereitung für Hauptsicherungsautomat
  - Abdeckung mit Ausschnitt für SH-Schalter
- Zählerplatte 1 x eHZ 300 x 250 mm ohne IP54-Haube
- Anschlussraum 300 x 250 mm mit:
  - Hauptleitungsabzweigklemme 5-polig 25 mm² isoliert
- Freibereich (Leerplatz) ca. 250 x 150 mm für Nachrüstung
- Mit Doppelschloss inkl. 1 Zylinder eingebaut

Abmessungen

Breite	583 mm
Höhe	1710 mm
Tiefe	277,50 mm

© f-tronic GmbH. Alle Rechte vorbehalten
www.f-tronic.de

Eigenschaften

Farbe	RAL 7035
Netzform	TN-C Netz

Zertifikate & Standards

REACH	ja
RoHS	ja / Ausnahme 6c

© f-tronic GmbH. Alle Rechte vorbehalten
www.f-tronic.de

Aufbauplan

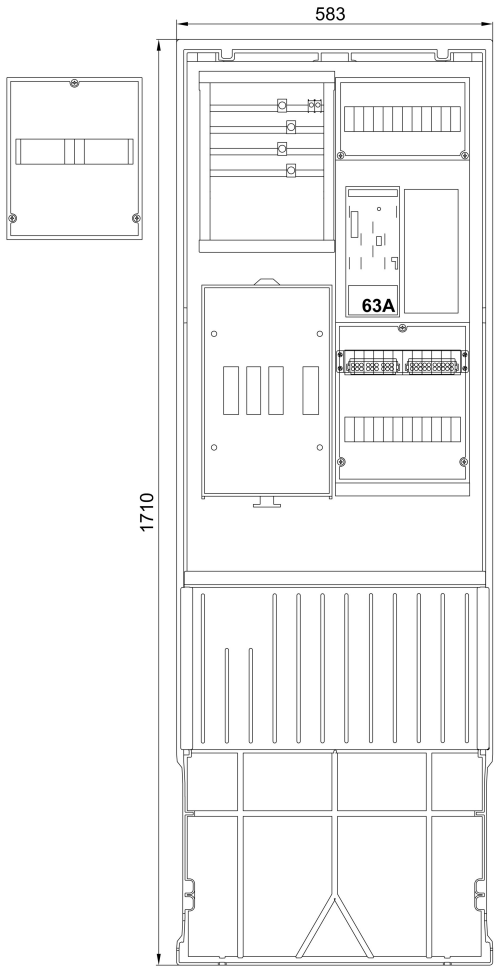

Stromlaufplan

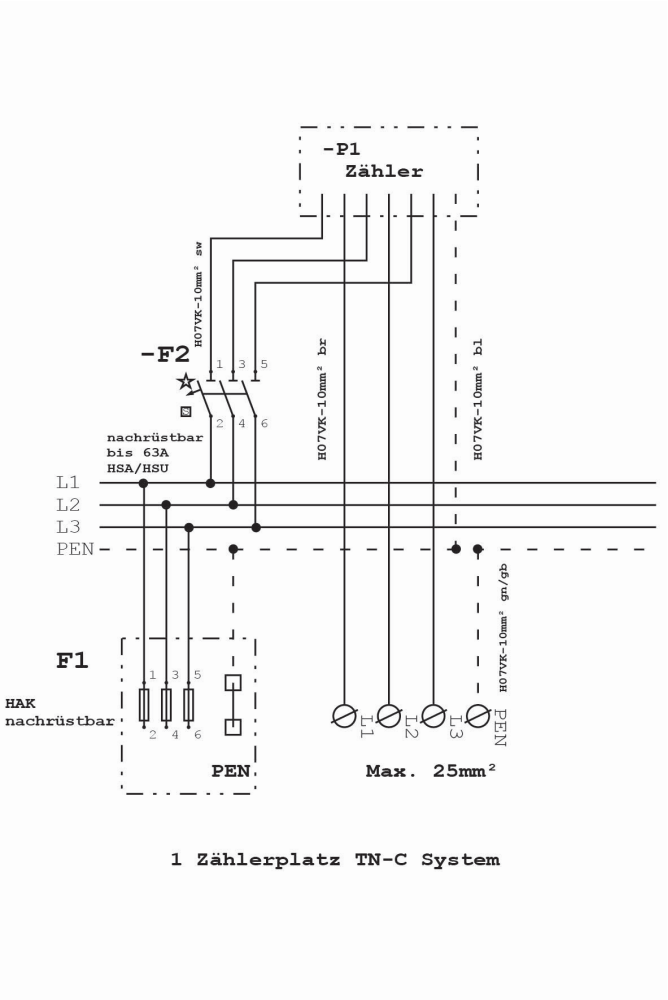

© f-tronic GmbH. Alle Rechte vorbehalten
www.f-tronic.de