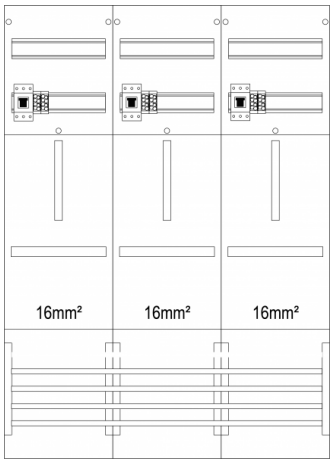


**Zählerfeld 3-feldrig, H=1050mm, 3-3.HZ 16mm², 3 HSP, Z31B-16-HSP**

| | |
|---|---|
| Artikel-Nr.: | 7121004 |
| Typ: | Z31B-16-HSP |

Zählerfeld 3-feldrig, 3-Zählerplatz 3.HZ mit 16mm² Verdrahtung , Höhe 1050 mm, Breite 750 mm, Sammelschienensystem 5-polig, mit Hauptschalter plombierbar


© f-tronic GmbH. Alle Rechte vorbehalten
www.f-tronic.de

© f-tronic GmbH. Alle Rechte vorbehalten
www.f-tronic.de